Monterings- och bruksanvisning

Virkesställ Omega

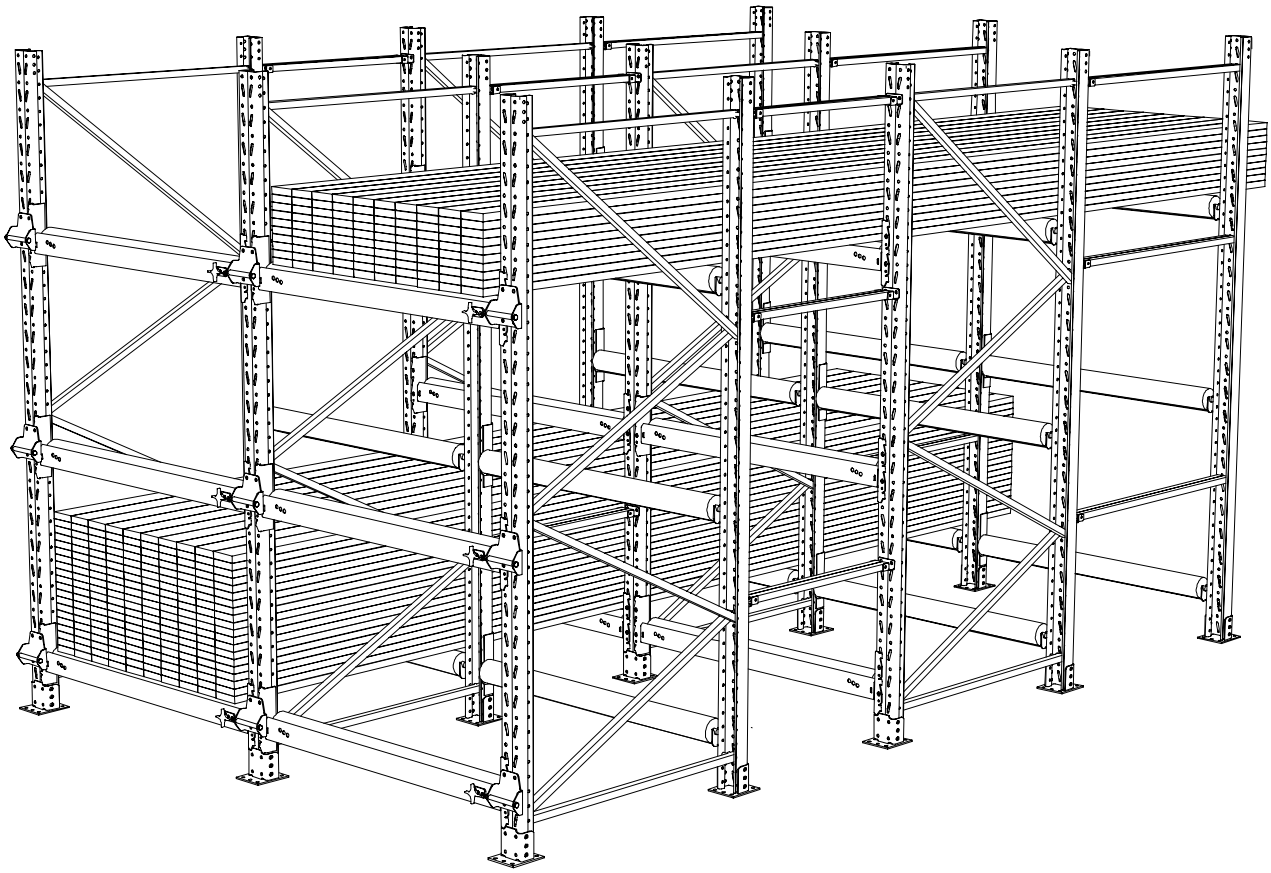

EAB

Verktyg för montage

13 mm sexkantshylsor
16 mm sexkantshylsor
17 mm sexkantshylsor
18 mm sexkantshylsor
10 mm betongborr
Skruvdragare
Vattenpass alt. linjelaser
Borrhammare alt. slagborrmaskin
Hammare

Betonggolv

Betongkvalitén skall vara minst C 25/30.
Rörelsefogar i betonggolv får inte gå igenom stället, eftersom en rörelse i fogen kan orsaka oförutsägbara krafter i stället. Rörelsefogar skall placeras mellan ställagen.

⚠ Beställare/Brukare anvarar för att golvet är dimensionerat för aktuella laster. EAB kan på begäran tillhandahålla uppgifter på laster från ställagen på golvet.

Maximalt tillåtna höjdtoleranser

Mått	Mätlängd	Tolerans
Buktighet	0,25 m	± 1,2 mm
Buktighet	2,0 m	± 5 mm
Lutning		1/600

Alla höjdavvikelser, beroende på både buktighet och lutning, skall dock ligga inom ± 20 mm för hela stället, räknat från ett horisontellt referensplan.

⚠ Om golvet inte är av betong, kontakta EAB

Åtdragningsmoment skruvförband

Skruv M10 8.8 Max. åtdragningsmoment 47 Nm
Till skruvförbanden skall Lockingmuttrar M10 klass 8 användas
Skruvförbanden skall dras till god anliggning.
Max. åtdragningsmoment får dock inte överskridas.

För montering av stag i gavel

Skruv M8x75/12 Åtdragningsmoment 8-12 Nm
Lockingmutter M8 klass 8
Använd skruvdragare med momentinställning.
Kalibrera skruvdragaren mot momentnyckel.

Expanderskruv

M10x90 Hilti HST

Borrhål Ø10-80 mm
Min. monteringsdjup 69 mm
Max. monteringstjocklek 10 mm

Följ Hiltis anvisningar på förpackningen.
Om avståndet mellan skruv och betongkant understiger 9 x skruvdiametern, kontakta EAB.

MONTERING AV GAVLAR

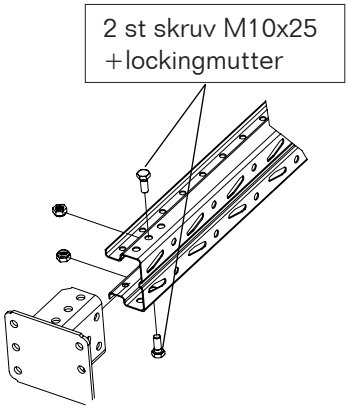

1. Montera stosfotplattor på stolpar

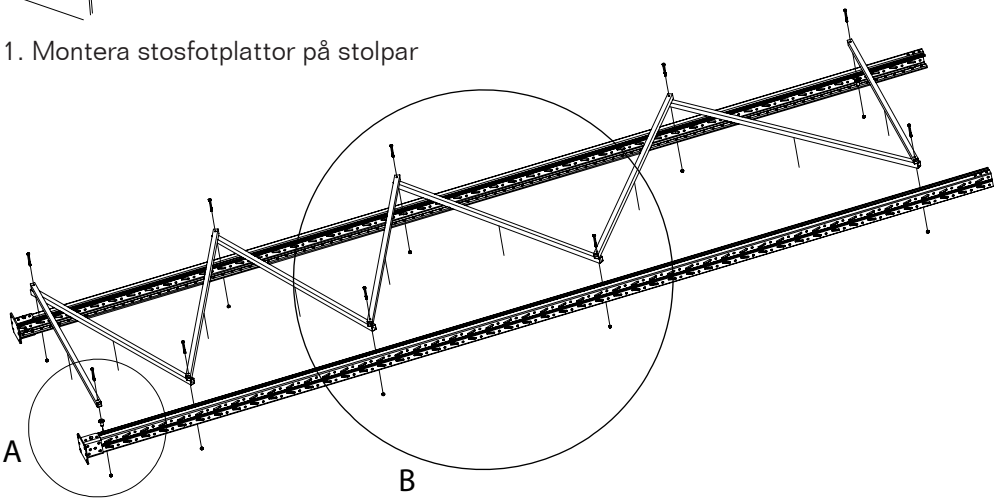

2. Placera stag enligt gavelvy sid 4, 5

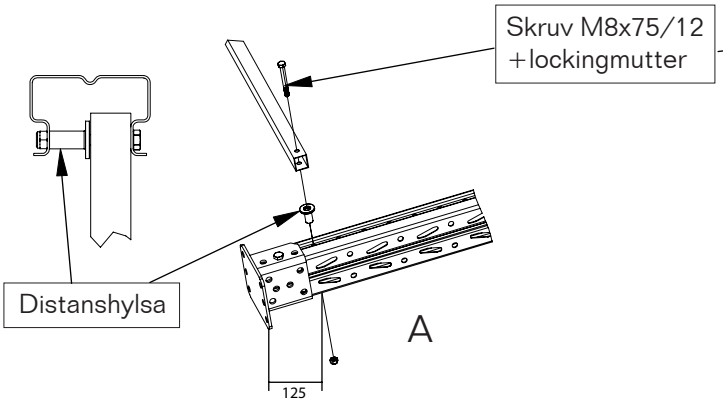

3. Enkelsida på horisontalstag förses med distans

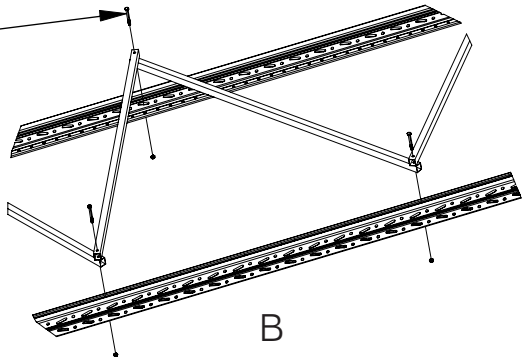

4. Fäst samtliga stag med max åtdragningsmoment 8-12 Nm

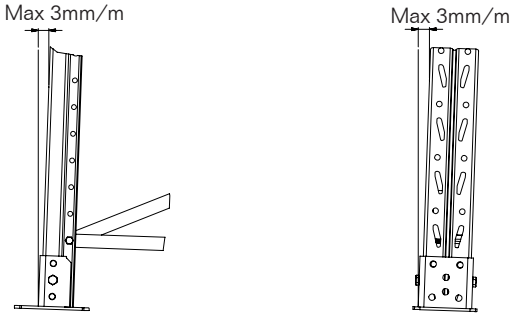

5. Infästning golv

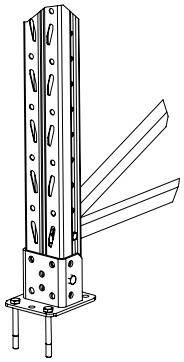

Fotplattorna förankras med 2 st expanderskruv M10x90. Om nivelleringen överstiger 5 mm skall expanderskruv M10x110 användas.

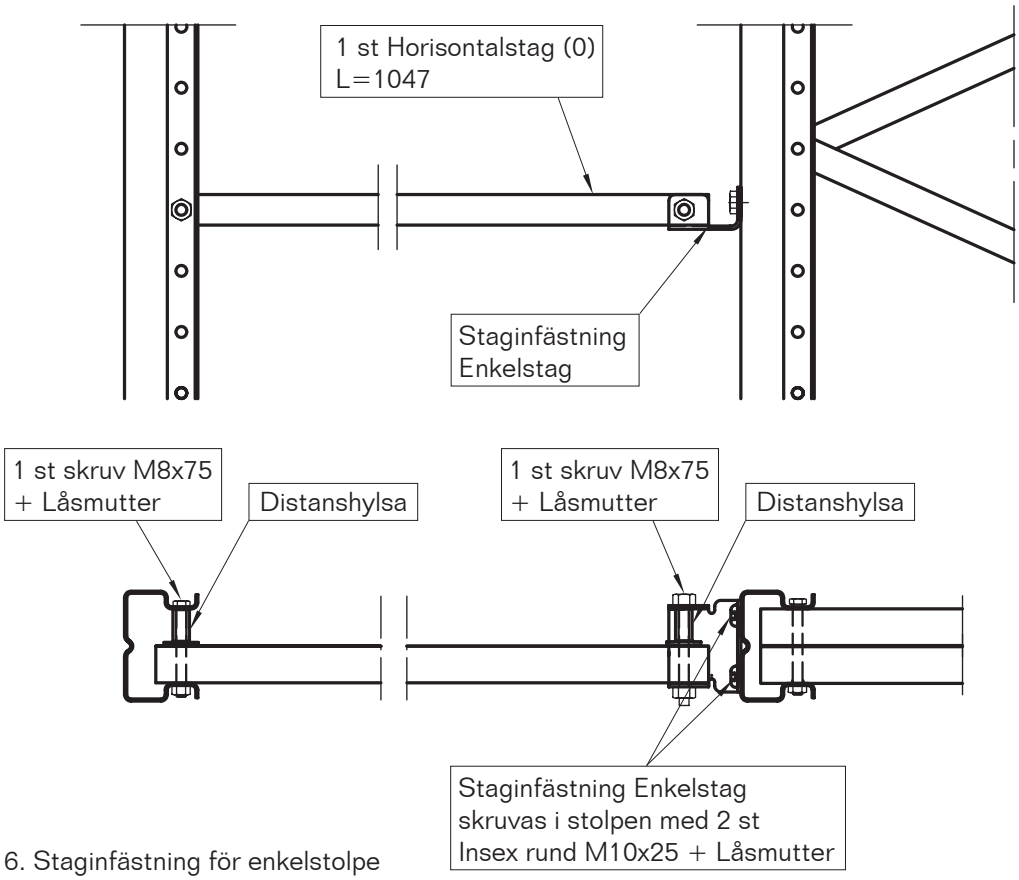

6. Staginfästning för enkelstolpe

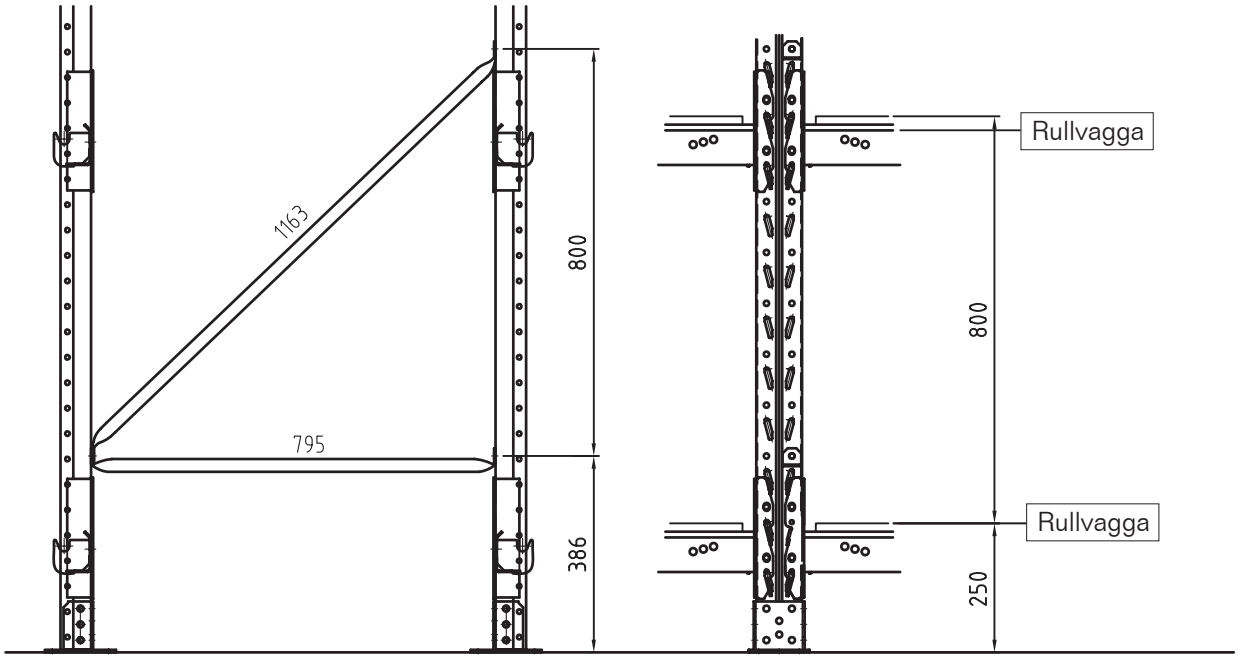

7. Staginfästning mellan gavlar
   Diagonalstag 1163 mm
   Horisontalstag 795 mm

Stagplacering för gaveldjup 4095 mm (5 stolpar)

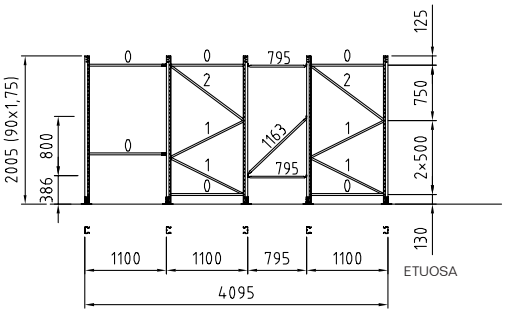

2000 x 4095 (HxD)

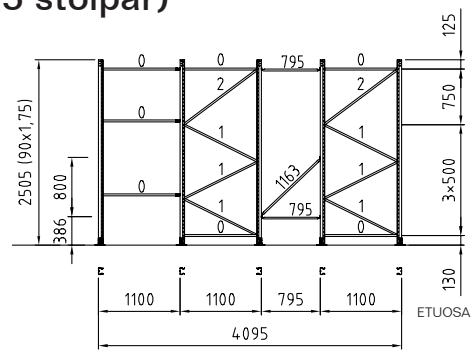

2500 x 4095 (HxD)

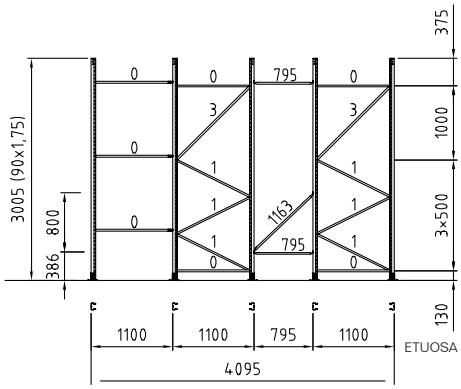

3000 x 4095 (HxD)

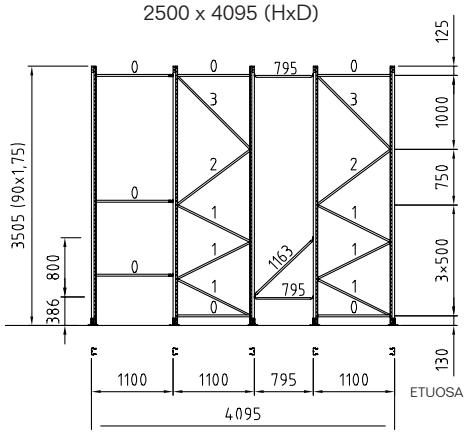

3500 x 4095 (HxD)

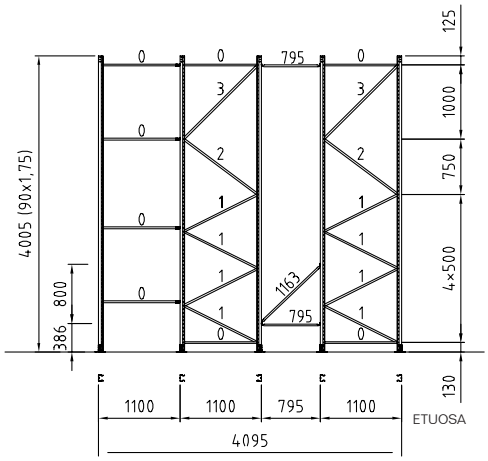

4000 x 4095 (HxD)

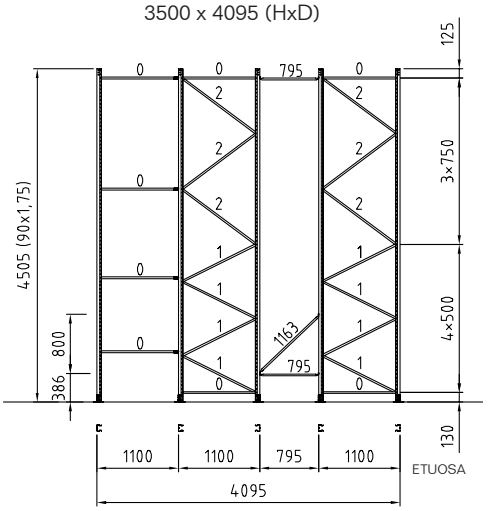

4500 x 4095 (HxD)

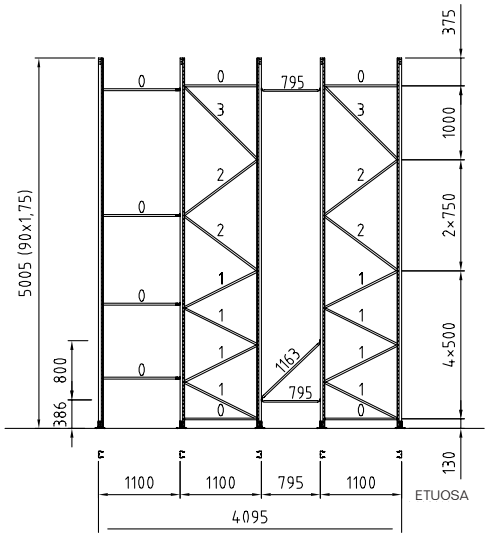

5000 x 4095 (HxD)

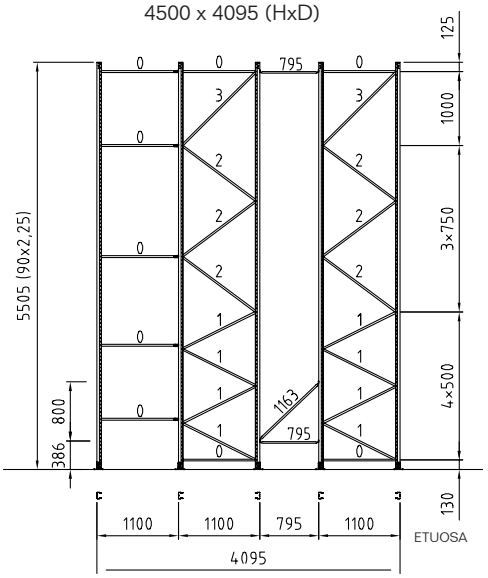

5500 x 4095 (HxD)

Stag 0: L=1047 mm **Stag 1**: L=1164 mm **Stag 2**: L=1296 mm **Stag 3**: L=1459 mm

Stagplacering för gaveldjup 5190 mm (6 stolpar)

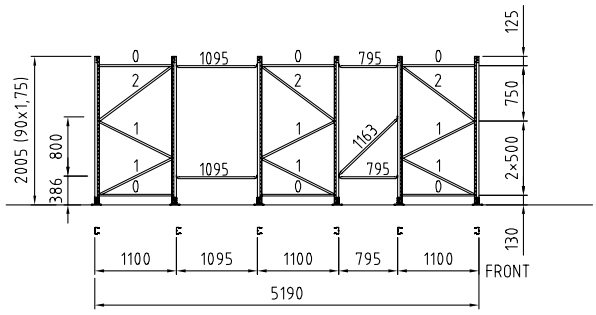

2000x5190 (HxD)

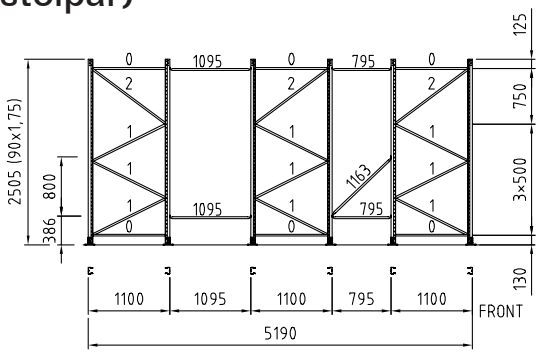

2500x5190 (HxD)

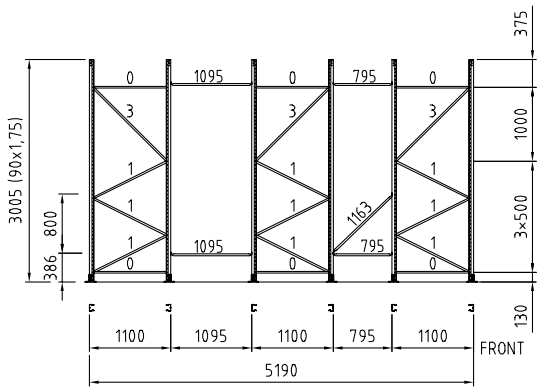

3000x5190 (HxD)

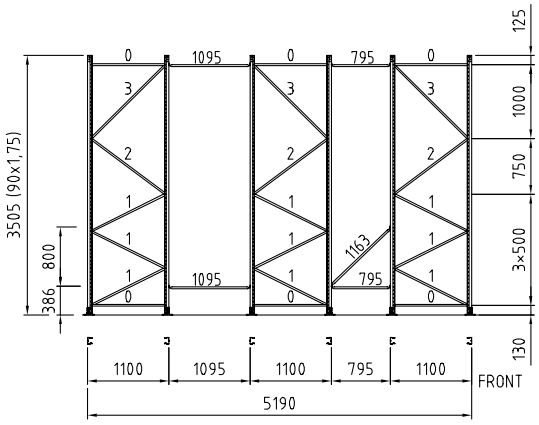

3500x5190 (HxD)

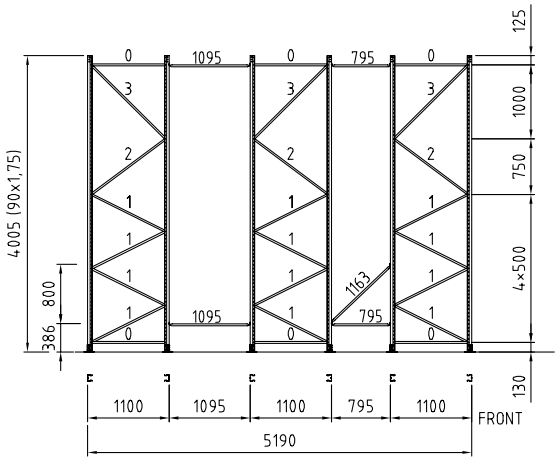

4000x5190 (HxD)

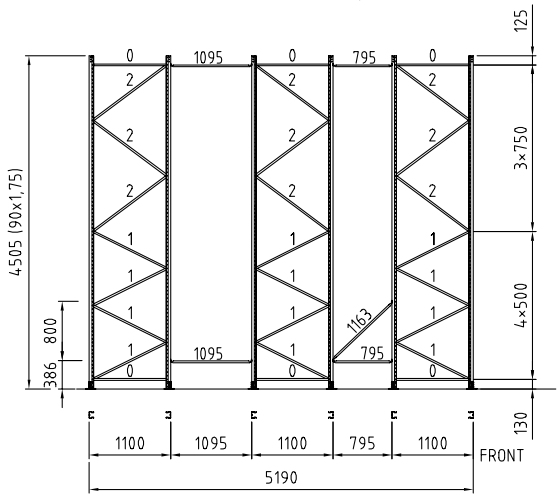

4500x5190 (HxD)

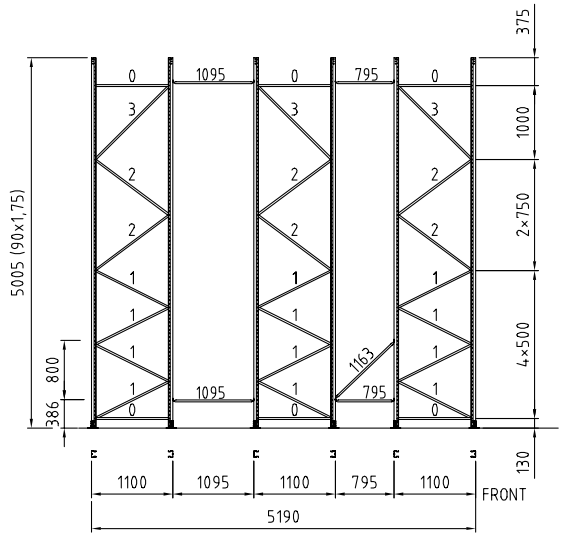

5000x5190 (HxD)

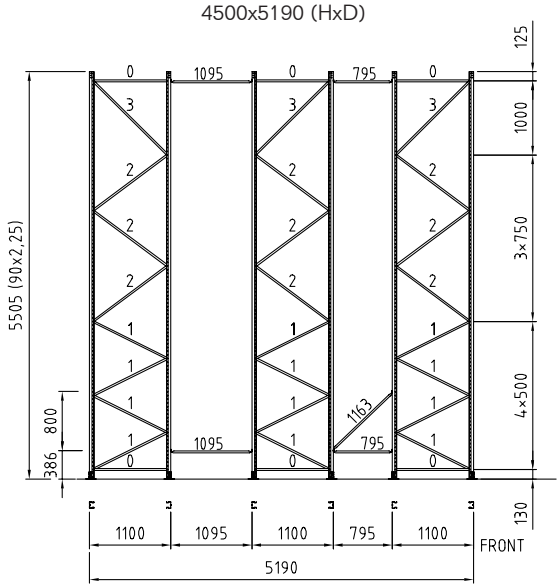

5500x5190 (HxD)

Stag 0: L=1047 mm **Stag 1**: L=1164 mm **Stag 2**: L=1296 mm **Stag 3**: L=1459 mm

MONTERING AV RULLVAGGA/HÅLAD BÄRBALK

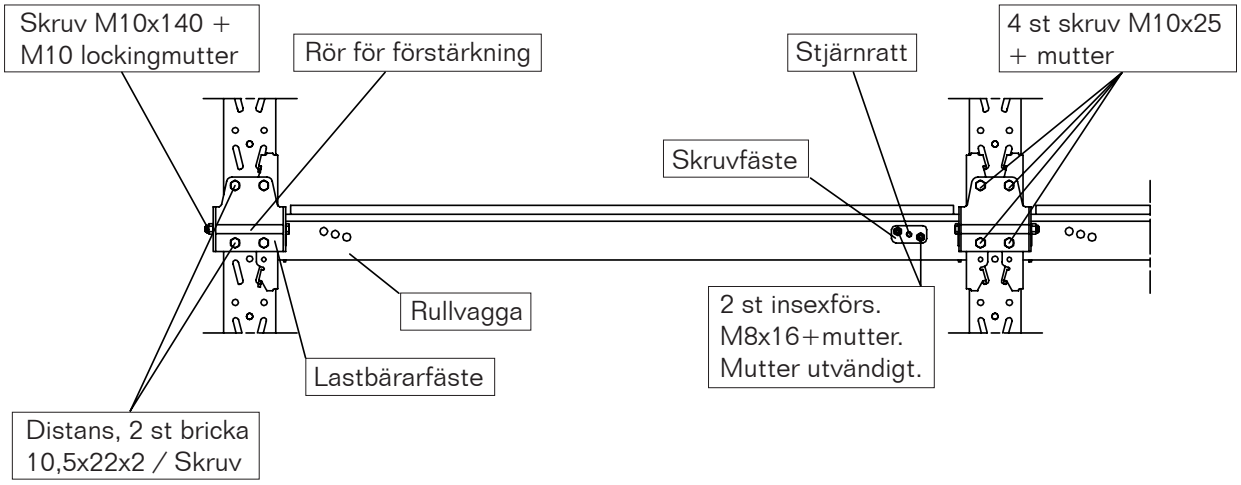

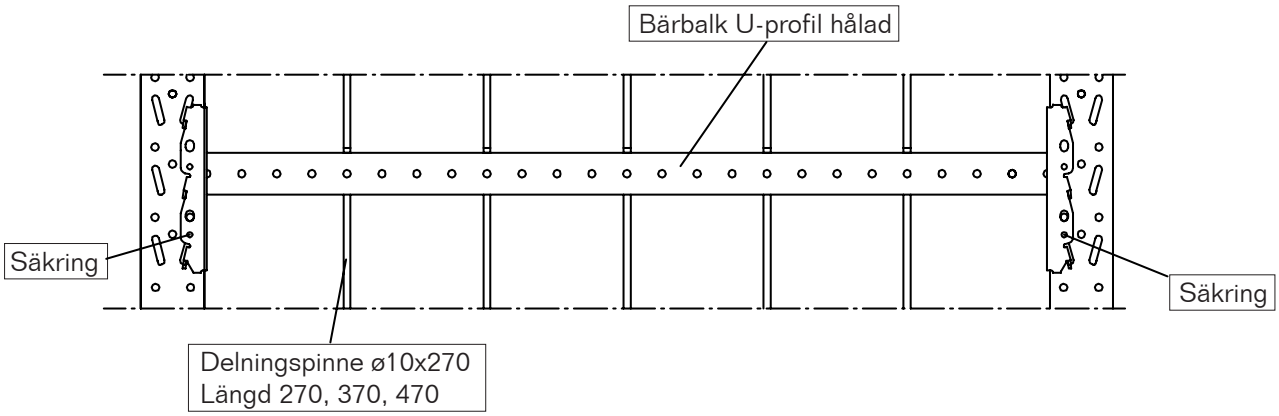

MONTERING AV GOLVREGELFÄSTE

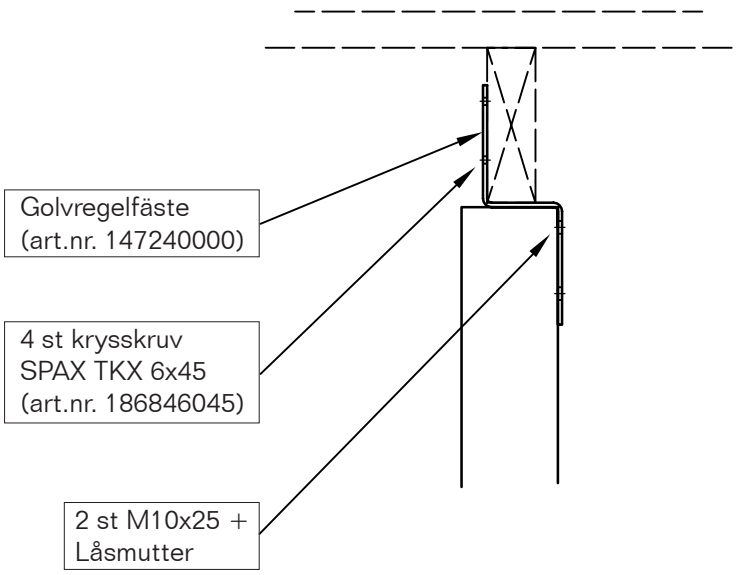

HANTERING AV VIRKESPAKET

INLASTNING AV VIRKESPAKET

Se utförlig beskrivning i användarmanual för EABs lastbärare

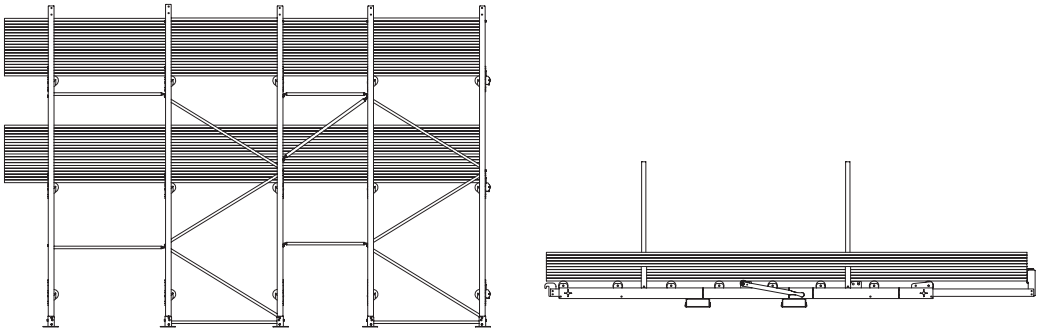

1. Placera virkespaketet på lastbäraren centralt, fixera lasten med excenterreglaget

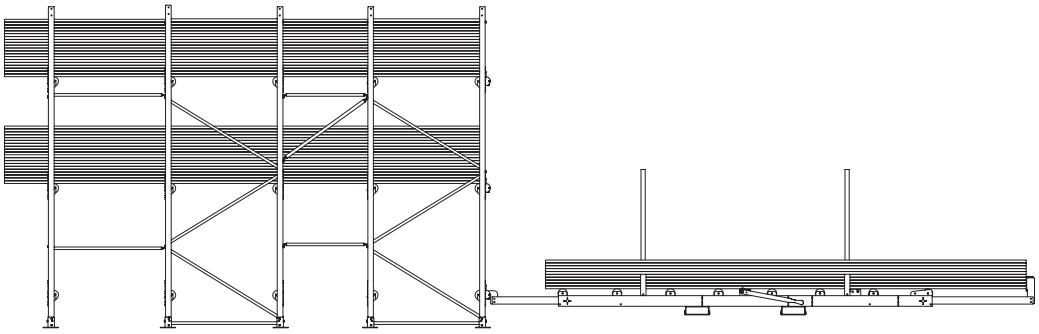

2. Dra ut stödarmar och fixera lastbäraren med hakarna i virkesställaget

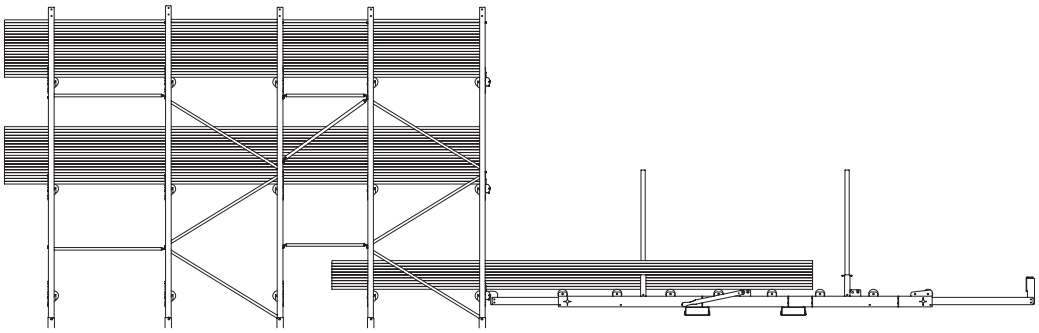

3. Frigör lasten med excenterreglaget och skjut in virkespaketet i ställaget.
Fixera virkespaketet i virkesställaget med låsratten på den främre rullen.

UTLASTNING AV VIRKE

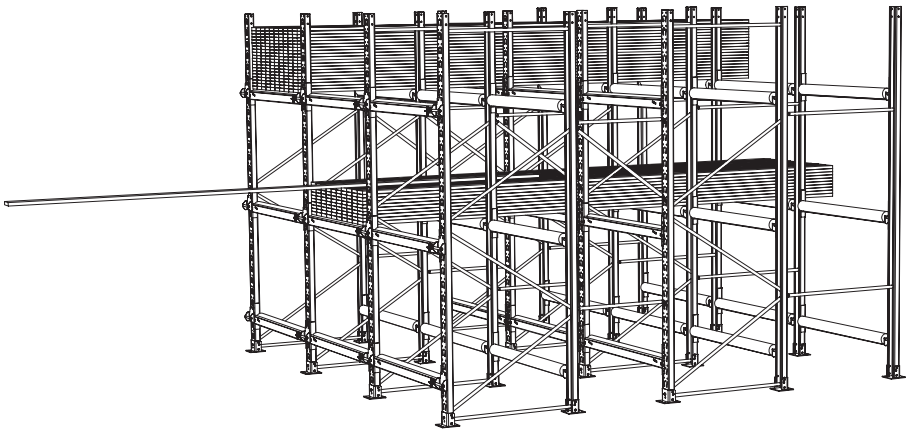

1. Virket lastas ut för hand helt horisontellt

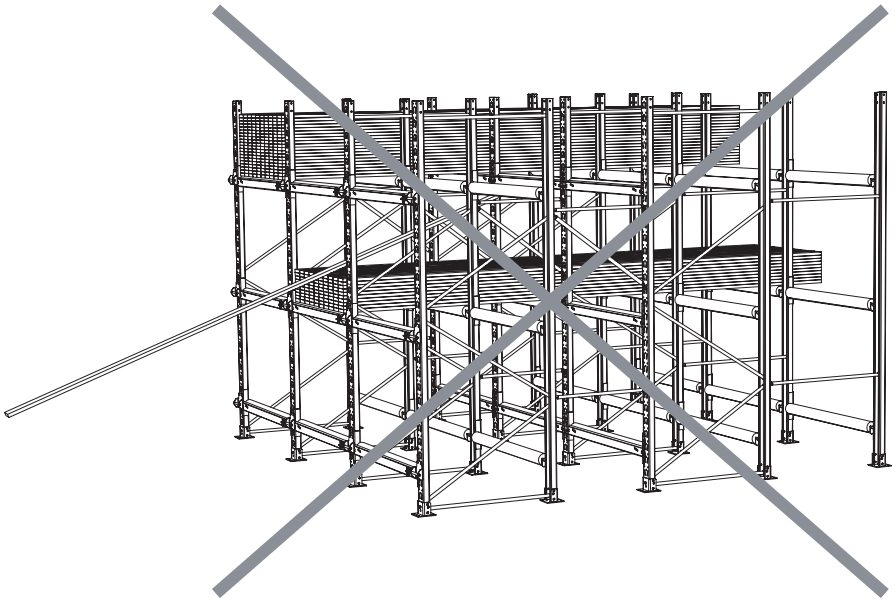

2. Virket får EJ vinklas förrän det är helt ute

EAB

333 33 SMÅLANDSSTENAR
TEL +46 371-340 00 www.eab.se

Art.nr. 140000200